平成16年度　第18回 大分県中学校サッカー選手権大会　結果

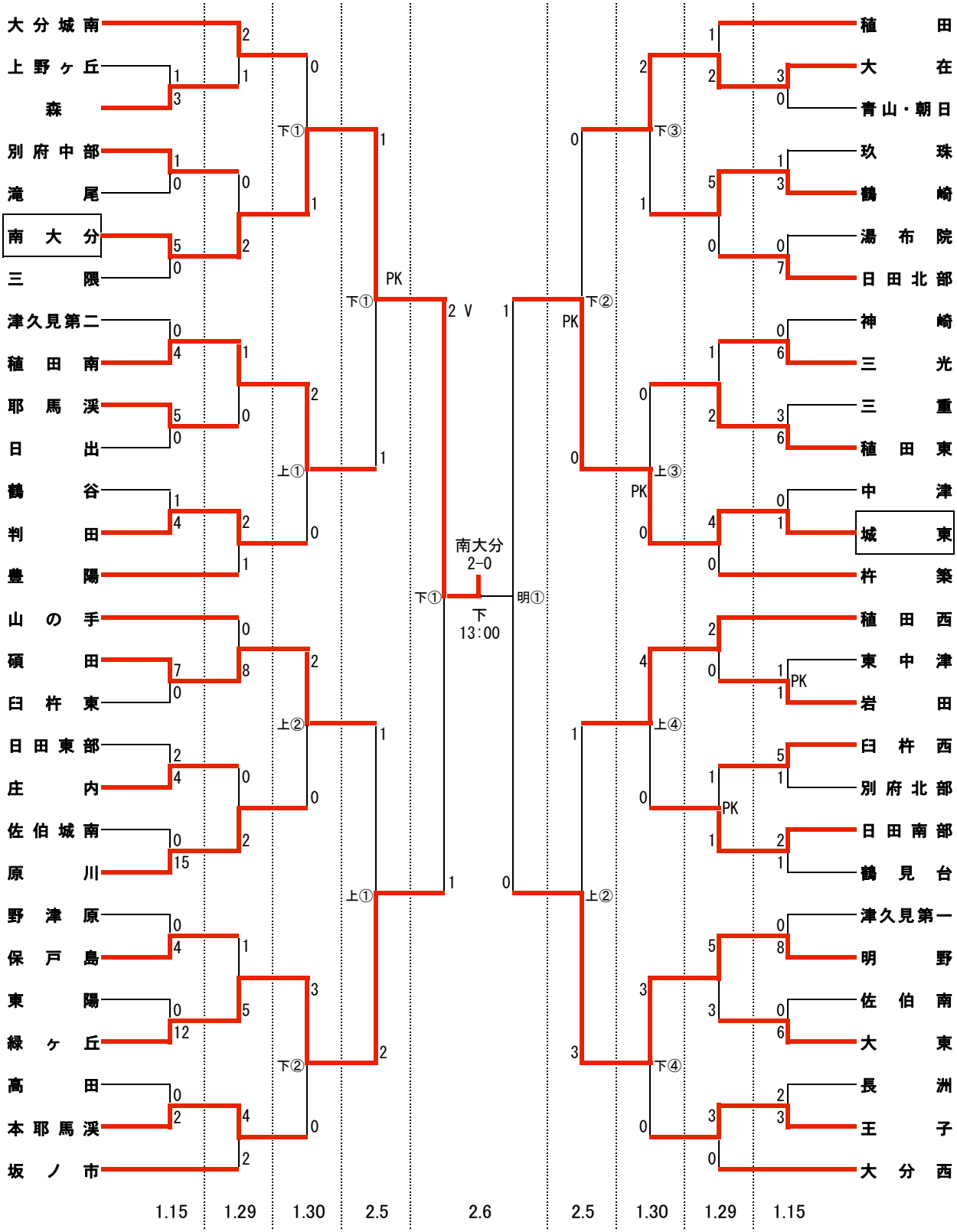

試合会場

上 ―鶴崎河川敷Ｇ 上流側

下 ―鶴崎河川敷Ｇ 下流側

試合開始時刻

① 10:00

② 11:20

③ 12:40

④ 14:00