１８　サッカー

１　日　時　　令和7年　　9月6日（土）・7日（日）
競技開始　　9月7日（土）　　9:30～
9月7日（日）　　9:30～

２　会　場　　別府市実相寺サッカー競技場（天然芝・人工芝）
別府市実相寺多目的グラウンド
別府市野口原総合運動場陸上競技場

郡市対抗　（16）

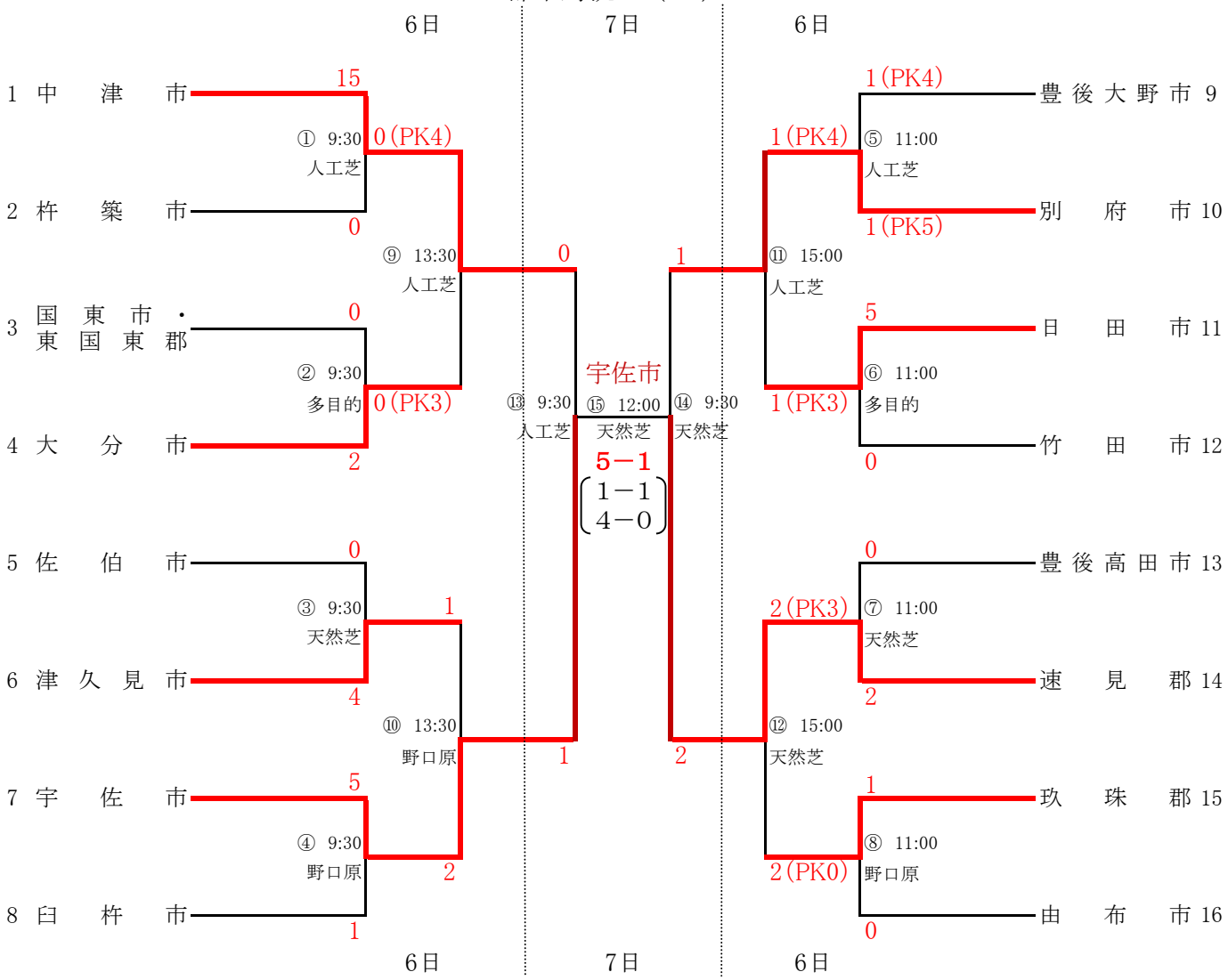

日時	会場	9:30	11:00	13:30	15:00
9月6日	別府実相寺人工芝	審判該当郡市			
		①豊後大野市	⑤杵築市	⑨竹田市	⑪大分市
	多目的グラウンド	審判該当郡市			
		②日田市	⑥国東市・東国東郡		
	別府実相寺天然芝	審判該当郡市			
		③豊後高田市	⑦津久見市		⑫宇佐市
	野口原総合運動場	審判該当郡市			
		④由布市	⑧臼杵市	⑩玖珠郡	

日時	会場	9:30	12:00
9月7日	別府実相寺天然芝	審判担当	
		県協会審判委員会	県協会審判委員会
	別府実相寺人工芝	審判担当	
		県協会審判委員会	